序次	更改原因及内容	修改人	日期	审核人	日期

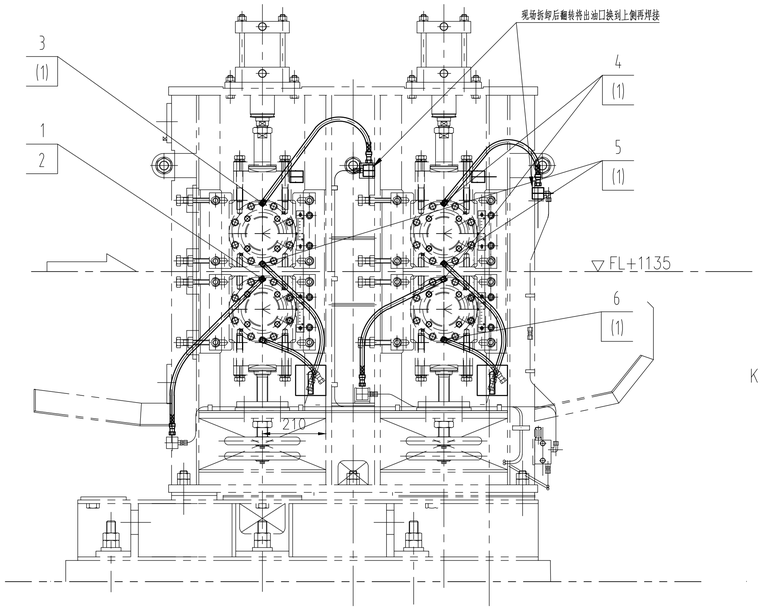

K向

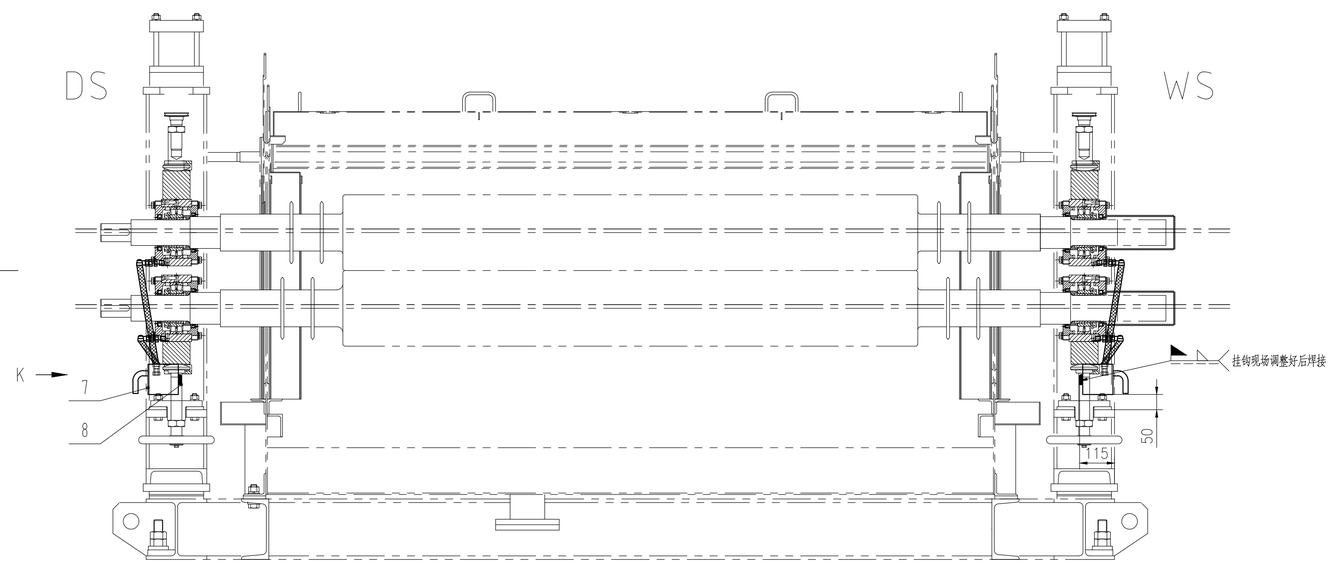

（仅示出卸油管）

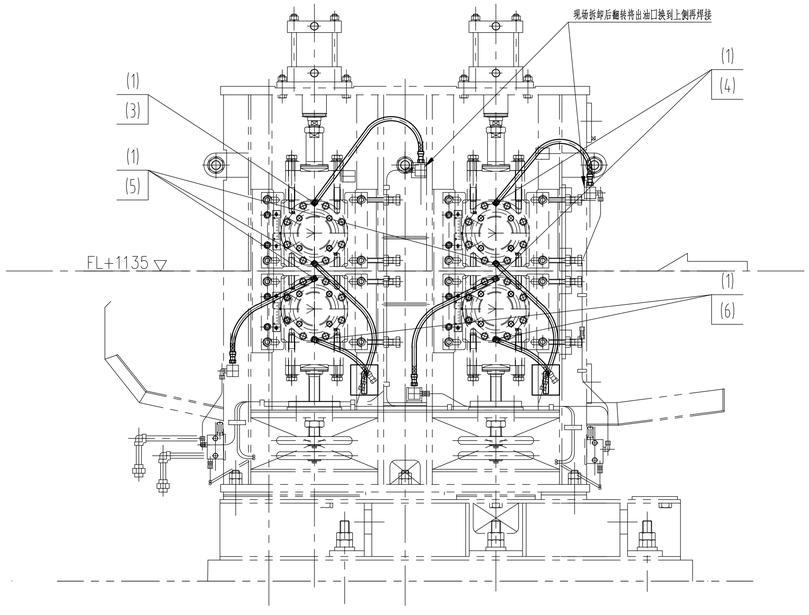

技术要求

1. 干油配管大部分利旧原设备配管；
2. 设备拆除时，拆除干油配管与中间配管连接处；
3. 按图示标注的序号拆除原位置的旧管，更换新的配管；

比例	1:10	材质	部件
质量(kg)	16		
部门负责人			
主任工程师			
主任设计师			
审核			
设计师			
制图			

CISDI 中冶赛迪

干油配管

图号 D3030002DR3310ME004-20 A 1/1

会签

声明：未经我公司允许，所含信息、专有技术属于我公司，未经本公司书面许可，不得修改、复制、提供或泄露给任何第三方。
Claim: The information and proprietary know-how contained herein are confidential, and shall not be reproduced, changed or disclosed to any third party without the prior written permission of CISDI.

A1 | 1A1